Überspannungsableiter – ETITEC

Öffentliches System zur Stromenergieverteilung (Europa)

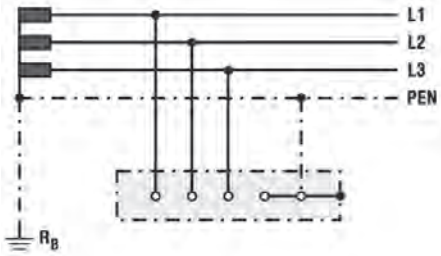

TN-C system

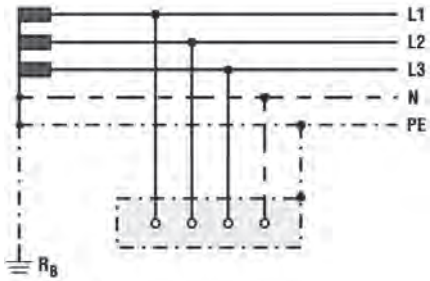

TN-S system

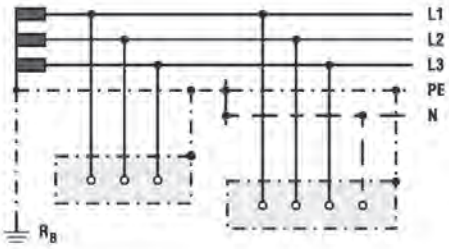

TN-C-S system

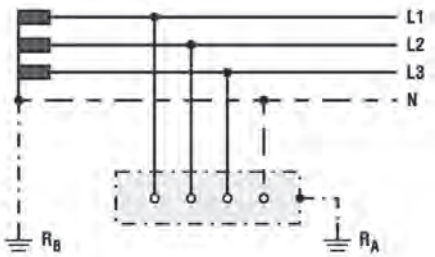

TT system

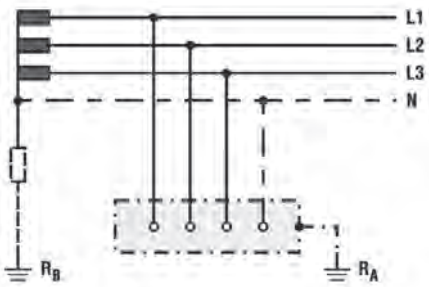

IT system

Überspannungsableiter Serie S Typ C

Technische Daten ETITEC S C		
Typ	275/20	440/20
Gemäß Standard	IEC 61643-11, EN 61643-11	
Category IEC / VDE	II/C	
Max. Dauerbetriebsspannung (AC/DC) U_c	275/350 V	440/580 V
Bemessungs-Ableiterstrom (8/20) I_n	20 kA	
Max. Ableiterstrom (8/20) I_{max}	40 kA	
Schutzgrad Up - bei In (8/20)	1,6 kV	2,2 kV
Folgestrom I_f	×	
Reaktionszeit t_A	< 25 ns	
Thermischer Entkoppler	✓	
Drehmoment der Anschlussklemmen	max. 3 Nm	
Vorsicherung (wenn Hauptsicherung > 125A)	125 A gL	
Kurzschlussfestigkeit	25 kA / 50 Hz	
Temperaturbereich	- 40°C ...+80°C	
Querschnitt der Anschlussklemmen	einadrig 35 mm²; mehradrig 25 mm²	
Montage	Innen auf die Tragschiene 35mm	
Schutzgrad	IP 20	
Gehäusematerial	Thermoplast; Brennbarkeitsstufe UL 94 V-0	
Abmessungen	DIN 43880 1 TE	
Zusätzliche Daten für ETITEC S C RC		
Fernanzeige	✓	
Schaltungsvermögen	AC: 250V/0.5A; 125V/3A	
Querschnitt des Anschlussleiters	max. 1.5 mm²	
Drehmoment der Anschlussklemmen	0,25 Nm	

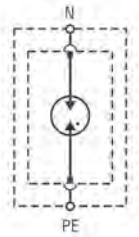

ETITEC S C 255/20G

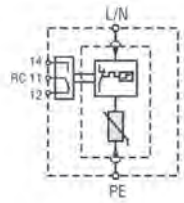

ETITEC S C RC

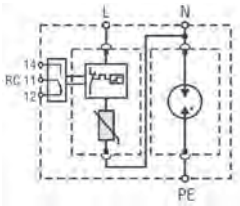

ETITEC S C 1+1 RC

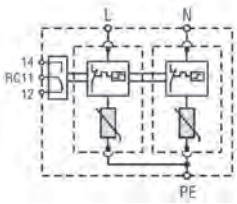
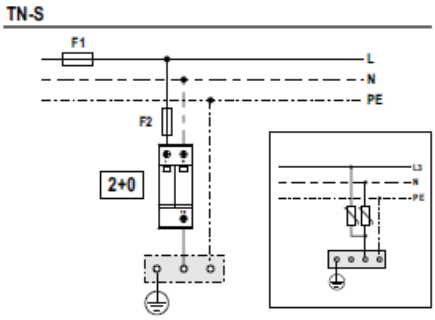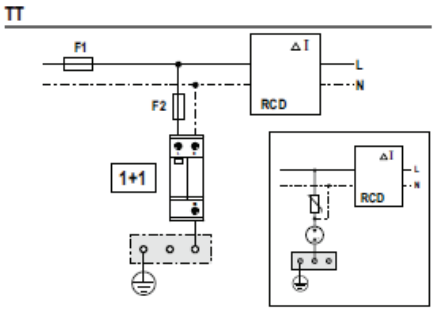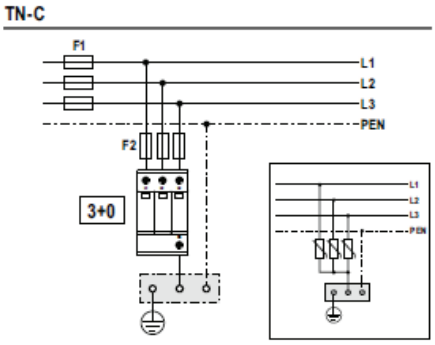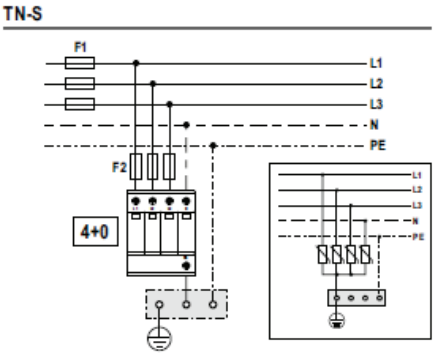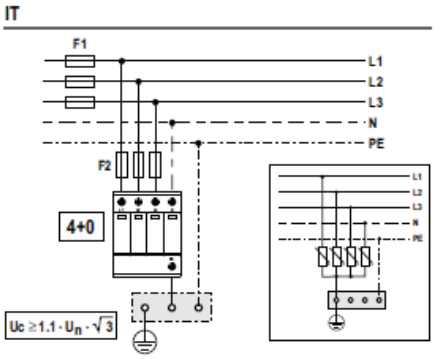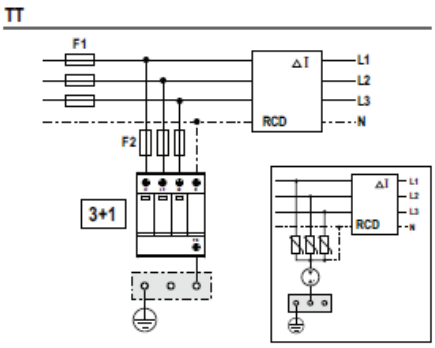
ETITEC S C 2+0 RC